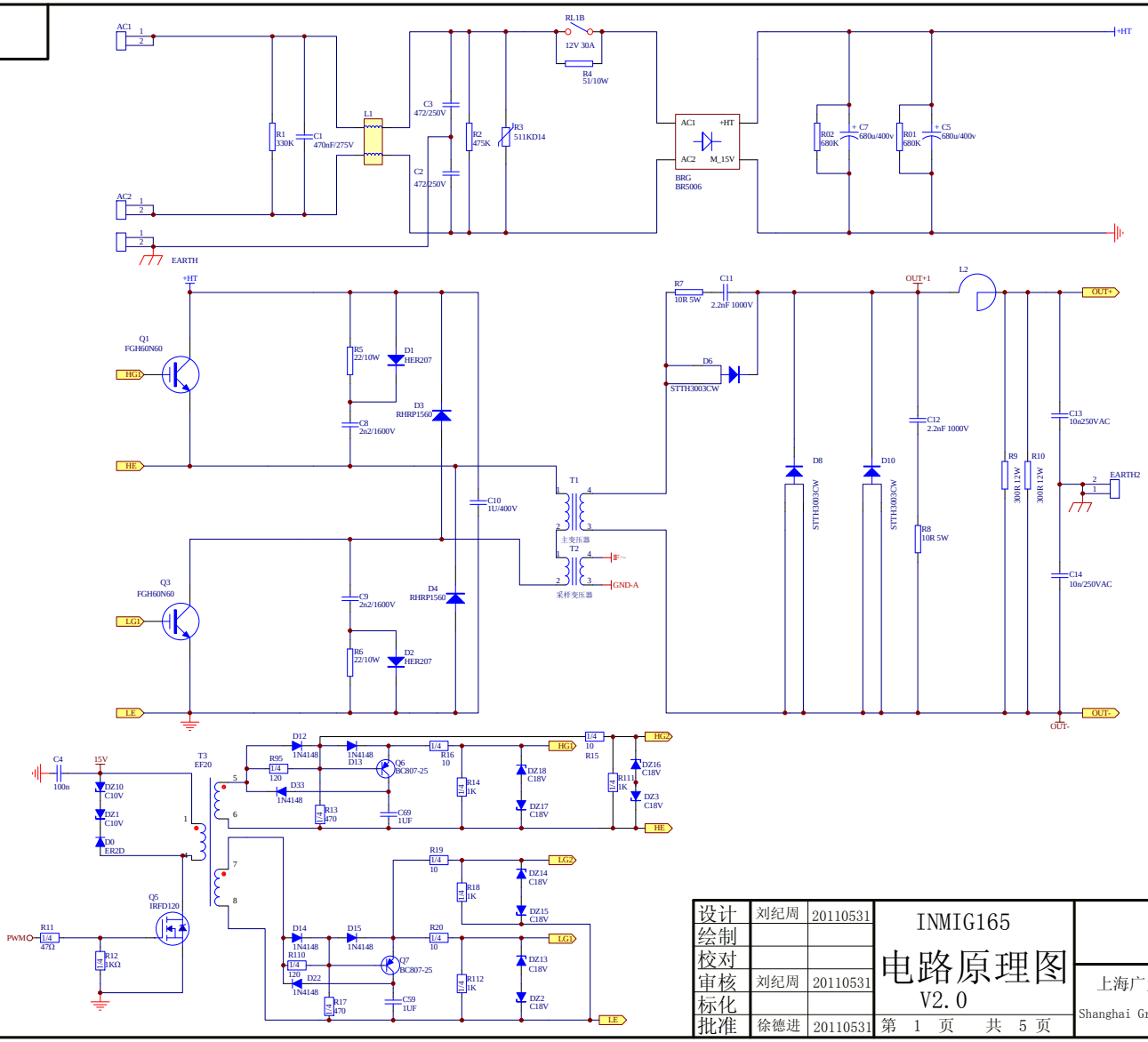

设计	刘纪周	20110531	INMIG165	
绘制			电路原理图	
校对			V2.0	
审核	刘纪周	20110531		上海广为拓浦电源有限公司
标化				Shanghai Greatway Top Power CO.,Ltd
批准	徐德进	20110531	第 1 页 共 5 页	